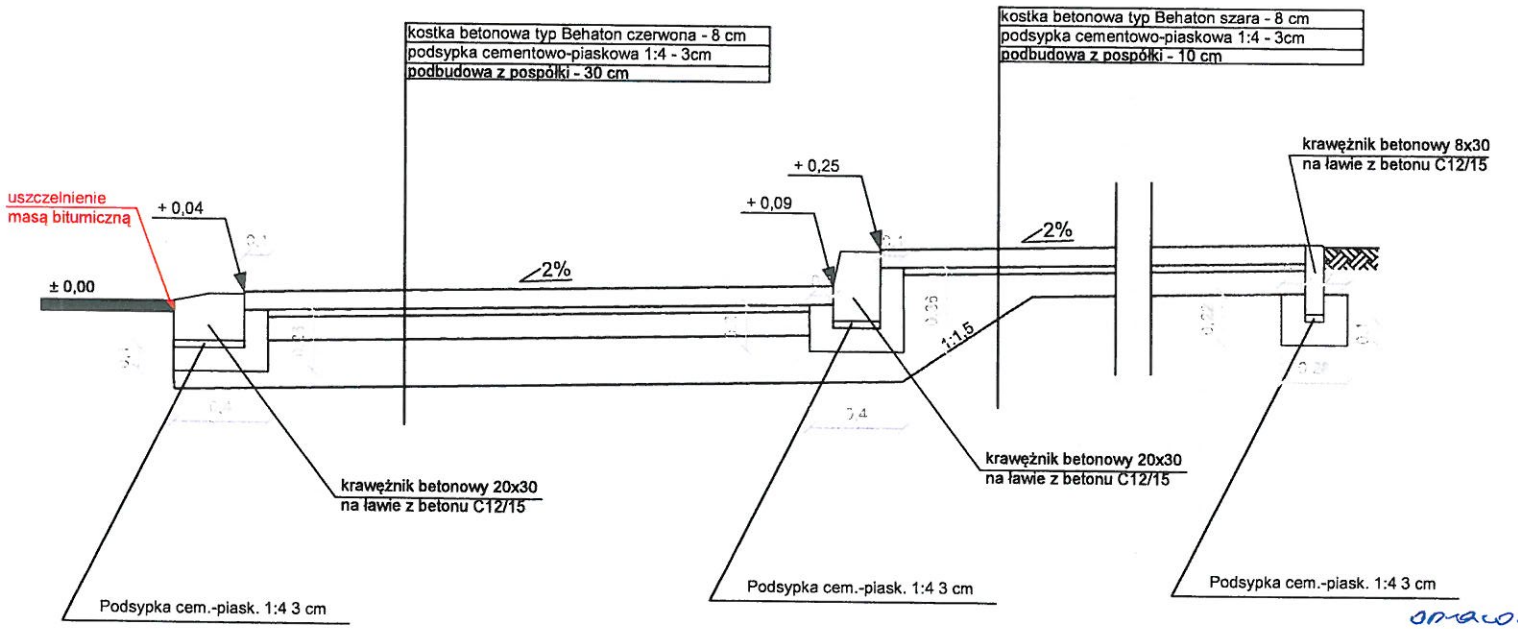

inż. Zbigniew Kula
upr. bud. 623/CH/87 i 1144/CH/